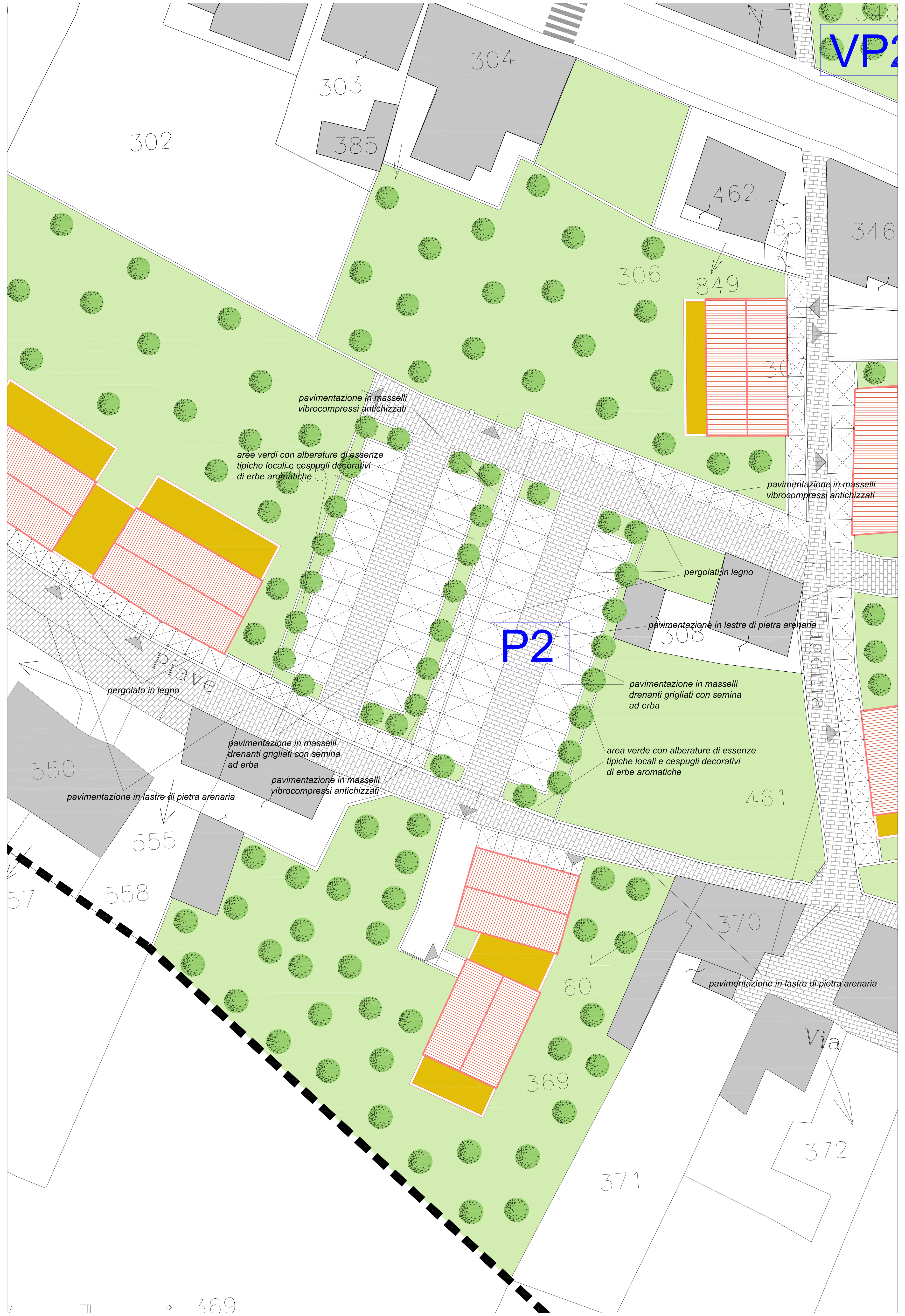

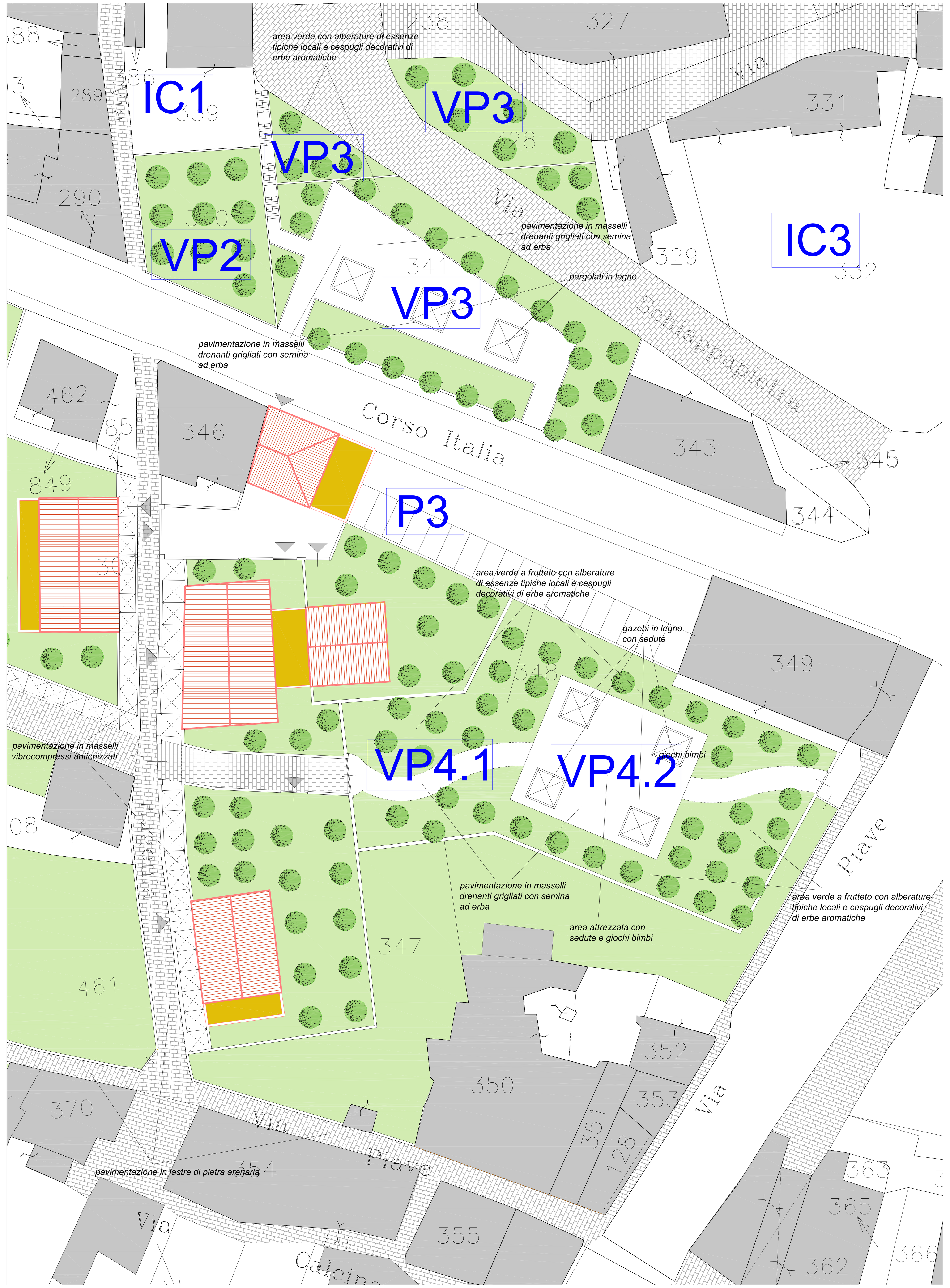

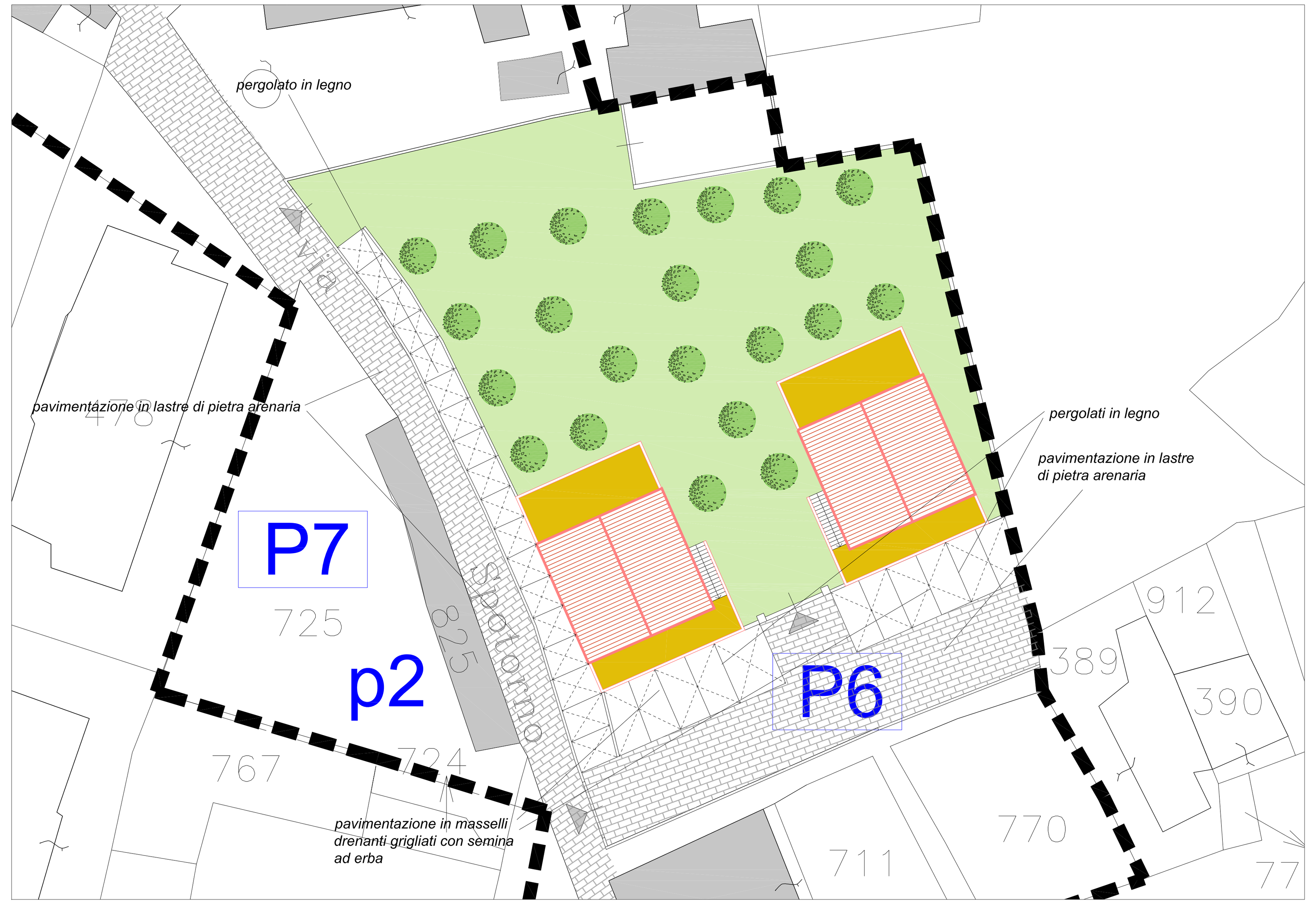

Veduta assonometrica di parte delle aree a servizio pubblico e delle nuove residenze

Modelli di cestini porta rifiuti

Modelli di fontanelle in acciaio e ghisa

Panchina i acciaio e ghisa con seduta e schienale in legno

Porta biciclette in acciaio e ghisa

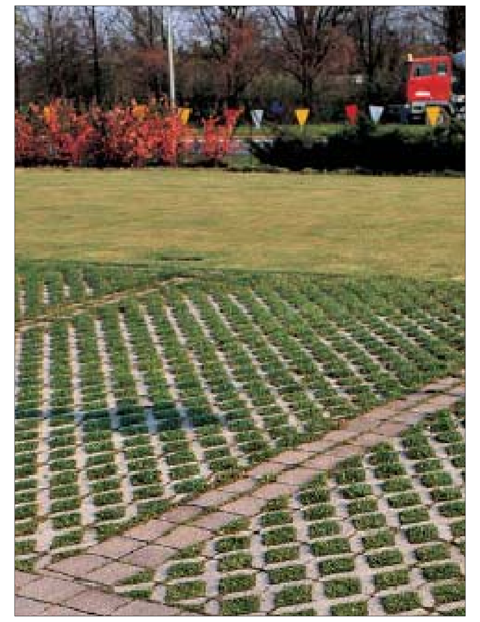

Massetti drenanti grigliati per parcheggi all'aperto

Panche per pic nic per giardini pubblici

Gazebo in legno per giardini pubblici

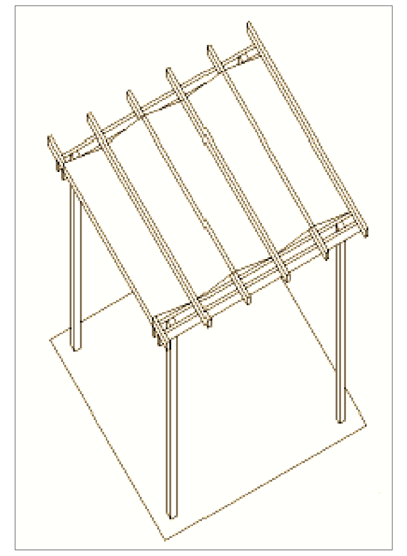

Pergolato in legno di copertura parcheggi all'aperto e rampe di accesso ai box

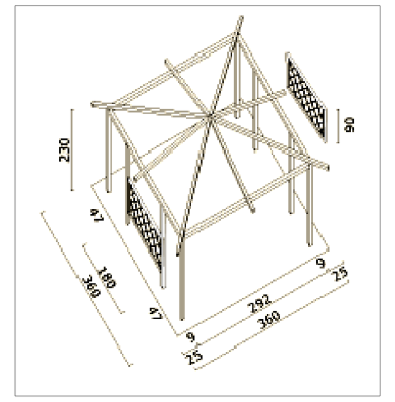

Schema costruttivo per gazebo in legno

Pavimentazione in masselli autobloccanti

Esempio di pavimentazione in masselli vibrocompressi anticchizzati

Pavimentazione in lastrame di pietra ad opus incertum

Tav. 14
Progetto

PUO AMBITO AU 2.1

Aree a servizi pubblici

Scala 1:500

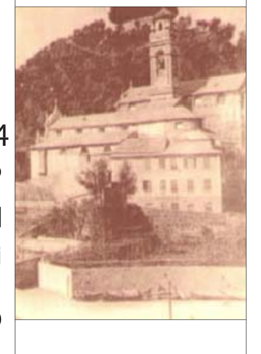

COMUNE DI ALBISOLA SUPERIORE
Provincia di Savona

PROGETTISTI
Arch. Pietro Cozzani
Arch. Danilo Demi

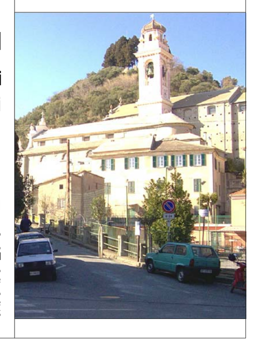

Albisola Superiore, dicembre 2011

Tavola aggiornata con le modifiche a seguito della Deliberazione Consiliare n°3 del 24/02/2011, del parere della Commissione per il Paesaggio del Comune di Albisola Superiore del 23/12/2010, del parere della Soprintendenza per i Beni Architettonici e Paesaggistici della Liguria del 14/07/2011 prot. 12923, delle prescrizioni della Soprintendenza per i Beni Architettonici e Paesaggistici della Liguria del 19/12/2011 prot. 23255