# ARREDO URBANO

### Panchina Neri - art. 2142.002

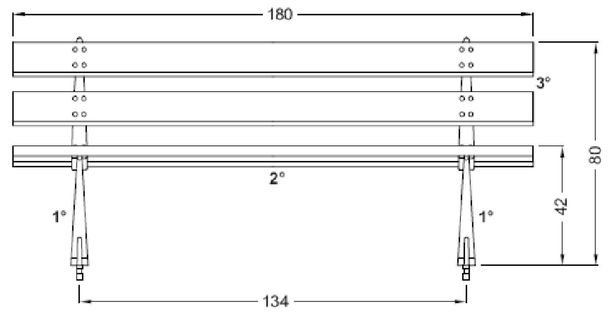


Fronte

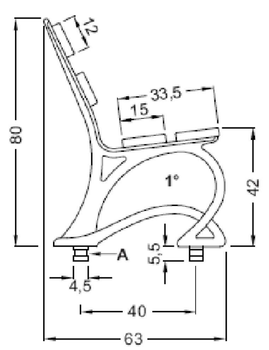


Fianco - sostegni Sx-Dx

### Fontanella Neri - art. 2830

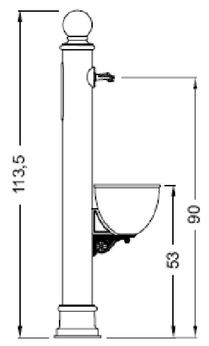


Fianco - Scala 1:20

### Parapedonale Neri
### art. 9525.439.031

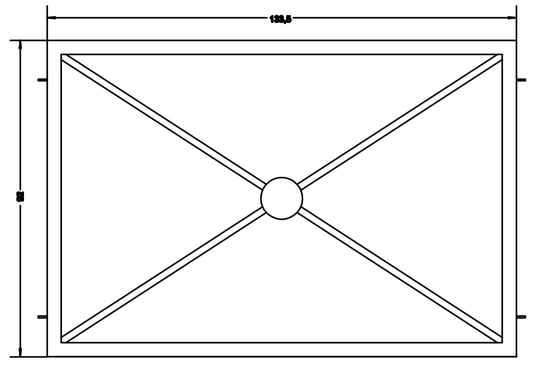

### Portabiciclette Neri - art. 2284

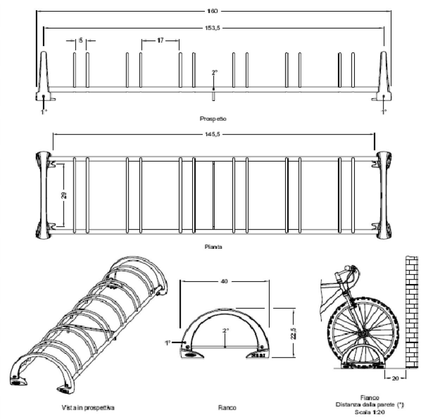

### Cestino Neri - art. 2275.001

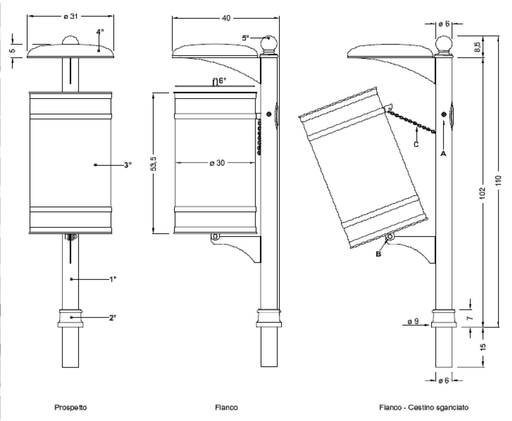

| | codice | ø | lunghezza | colore |
|---|---|---|---|---|
| ⊥ | **1275** | 60-106 | 4600 | 15 |
| ⊥ | **1278** | 60-106 | 4000 | |

| | codice | ø | lunghezza | colore |
|---|---|---|---|---|
| ⊥ | **1281** | 60-138 | 7800 | 15 |
| ⊥ | **1283** | 60-138 | 7000 | |

| | codice | dimensione | colore |
|---|---|---|---|
| Scopi per palo | **1870** | ø 400 | 15 |

| | codice | dimensione | colore |
|---|---|---|---|
| Scopi per palo | **1871** | ø 400 | 15 |

- Sistema di illuminazione a luce diretta, finalizzato all'impiego di sorgenti luminose ad alogenuri metallici e a vapori di sodio.
- Installazione su palo o applique.
- Costituito da vano ottico (singolo o doppio, corpo MaxyWoody piccolo o medio), braccio e palo.
- Vano ottico e cornice in lega di alluminio EN1706AC 46100LF, sottoposto a fosfocromatazione, doppia mano di fondo, passivazione a 120° C, verniciatura con vernice acrilica liquida ad elevata resistenza agli agenti atmosferici ed ai raggi UV, cottura a 150° C; vetro di chiusura sodico-calcico temprato, trasparente incolore, spessore 4 mm, fissato con viti imperdibili; cavo di ritenuta in acciaio inox, diametro 1,2 mm, 49 fili, sottoposto a finitura naturale; guarnizione siliconica 50-60 Shore A, sottoposta a trattamento di post-cooling (in forno) 4÷6 h a 200° C; riflettore in lamiera di alluminio superpuro al 99,98 % ricotto, sottoposto a sgrassatura-brillantatura e ossidazione anodica 2-4 micron con fissaggio in sali di nichel; supporto portalampada in alluminio; aperture sulla cornice per il deflusso dell'acqua piovana; doppio pressacavo in ottone nichelato IM24x1,5l; valvola di decompressione.
- Piastra portacomponenti estraibile, in lamiera di acciaio zincato a caldo EN10142 DX51D+ZF (ZF), sottoposta a sgrassatura; box e coperchio in lega di alluminio EN1706AC 46100LF verniciato; distanziali e viti imperdibili; gruppo di alimentazione con condensatore di rifasamento antiscoppio, reattore, accenditore, morsetti ad innesto rapido; portafusibile sezionabile a richiesta.
- Tutte le viti utilizzate sono in acciaio inox A2.
- Bracci di sostegno realizzati in acciaio zincato a caldo 70 micron con trattamento superficiale di verniciatura liquida texturizzata, disponibili in tre differenti lunghezze nella versione da palo e due nella versione ad applique; attacco testapalo in alluminio verniciato, tirante in acciaio inox.
- Le caratteristiche tecniche degli apparecchi sono conformi alle norme EN60598-1 e particolari.
- IP67 IK08
- Marchio F
- Omologazione IMQ-ENEC
- Classe di isolamento II

## *Pali per illuminazione pubblica (iGUZZINI)*

### *Proiettore per palo pedonale (h.400cm)*

Proiettore completo
di staffa di ancoraggio
**5653** 70 W HST S
70 W HIT (CDO-TT) SS
Proiettore senza staffa per
applicazione su sistemi da palo
**5678** 70 W HST S
70 W HIT (CDO-TT) SS

IP67 IK08 **

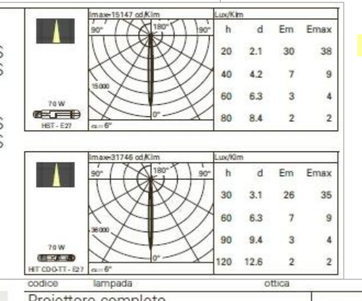


corpo piccolo

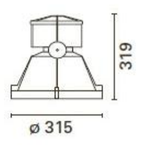


### *Proiettore per palo stradale (h.700cm)*

codice lampada ottica

Proiettore completo
di staffa di ancoraggio
**5666*** 150 W HIT-DE ST
150 W HST-DE ST
Proiettore senza staffa per
applicazione su sistemi da palo
**5683** 150 W HIT-DE ST
150 W HST-DE ST

IP67 IK08 **

*Per applicazione su FrameWoody quadrato e MultiWoody



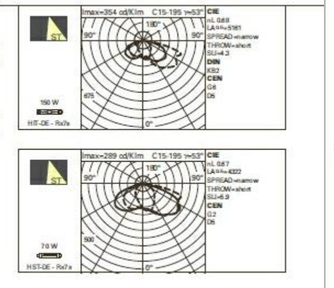


corpo medio

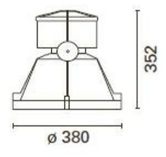


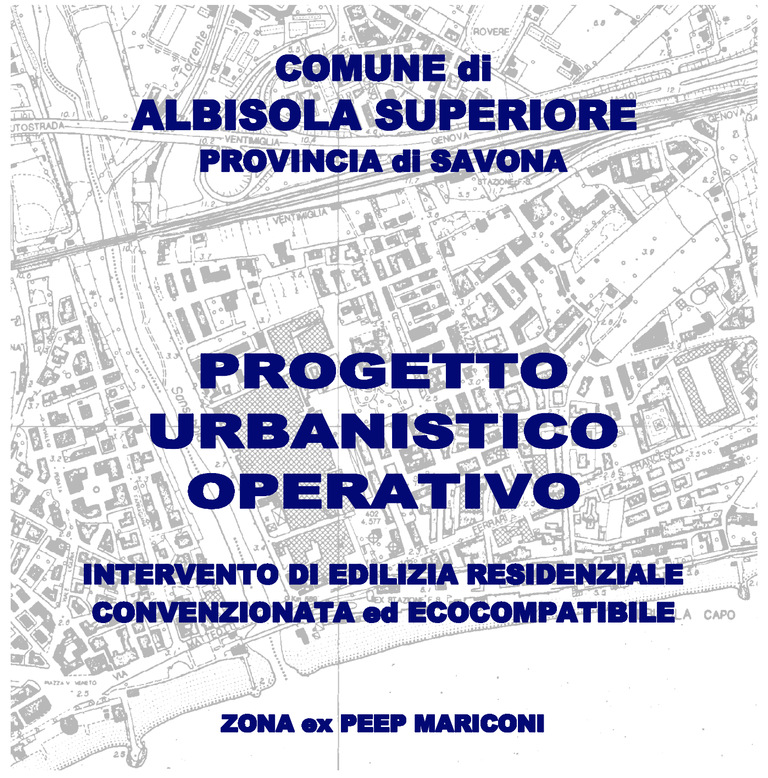


**COMUNE di**
**ALBISOLA SUPERIORE**
**PROVINCIA di SAVONA**

# PROGETTO URBANISTICO OPERATIVO

**INTERVENTO DI EDILIZIA RESIDENZIALE CONVENZIONATA ed ECOCOMPATIBILE**

**ZONA ex PEEP MARICONI**

Oggetto:
**URBANIZZAZIONI PRIMARIE: ARREDO URBANO E ILLUMINAZIONE**

Percorso e File:
C:/work/Albisola/Via Marconi/
P.U.O.2010/Allegamenti2012/
TAVUS - arredo.dwg

Soggetto Proponente:
eubios
Consorzio Edilizio Cooperativo
Sede legale: 00100 Roma - Via Ulisse Aldrovandi, 16/A - Tel. 06 97601 300 - Fax 06 97601 301
C.F./P.I. 08928201001 - C.C.I.A.A. Roma R.E.A. n° 1070100 - email: info@eubios.it
Albo Società Cooperative n. 156/8022 - Sezione Cooperative a mutualità prevalente

Progettista:
STUDIO DI ARCHITETTURA
ARCH. GIORGIO MALLARINO
Via Palazzuolo 15/12 17023 Savona
Tel. 019 817 028 Fax 019 818 533
E mail: g.mallarino@arch.it
ORDINE DEGLI ARCHITETTI, PIANIFICATORI, PAESAGGISTI E CONSERVATORI DELLA PROVINCIA DI SAVONA
n. 401
ARCHITETTO
GIORGIO MALLARINO

Tavola n°
**23/u5**

Scala: varie

Data: